Наименование параметра		Верхний аварийный предел уровня	Верхний предел уровня	Нижний предел уровня	Общ.	Управление	
Место отбора		Площадка дренажной насосной				Возле насоса поз. Дн1	Возле насоса поз. Дн2
Чертежи технологической части	Отборное устройство, закладная конструкция	Бобышка БП1м 20х1,5-55 сталь 12Х18Н10Т				—	
	Привязка отборного устройства, закладной конструкции	2267-983799-ГС					
Установочный чертеж		—					
Устройство, к которому подходит кабель (труба)	Тип	Датчик (комплект РОС 301)				ПКУ15-21.131-54У3	ПКУ15-21.131-54У3
	Позиция	2а1	2а2	2а3	Общ.	Дн1-SB	Дн2-SB

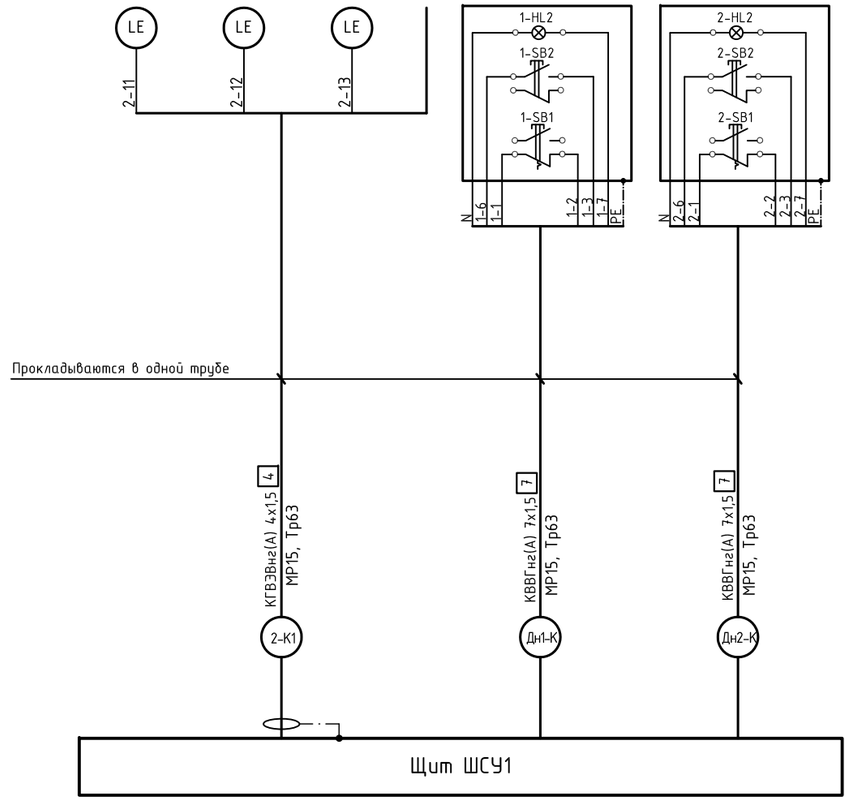

Обозначение	Наименование
	Жила кабеля или провода, используемая для заземления электроустановок

Поз. обозначение	Наименование	Кол.	Примечание
МР15	Металлорукав РЗ-ЦП нг Ду15	12	м
Тр63	Гибкая двустенная гофрированная труба, $D_{наруж}$=63мм, ТУ 2248-015-47022248-2006	12	м

Взам. инв. №

Подпись и дата

Инв. № подл. 997238

Изм.	Колуч.	Лист	№док.	Подпись	Дата
Разраб.		Кадрова			2014
Проверил		Квакин			
Нач.группы		Квакин			
Н. контр.		Демина			
Нач. отд.		Зонов			

2267-997238-АГС

Реконструкция хвостохранилища "Среднее". Этап 1. Наращивание плотины от отм. 665,0 м до отм. 670,0 м. ОАО "ППГХО"

Дренаж и дренажная насосная станция

Стадия	Лист	Листов
Р	5	

Схема соединений внешних проводок

ОАО "ВНИПИпромтехнологии"

Формат А4х3